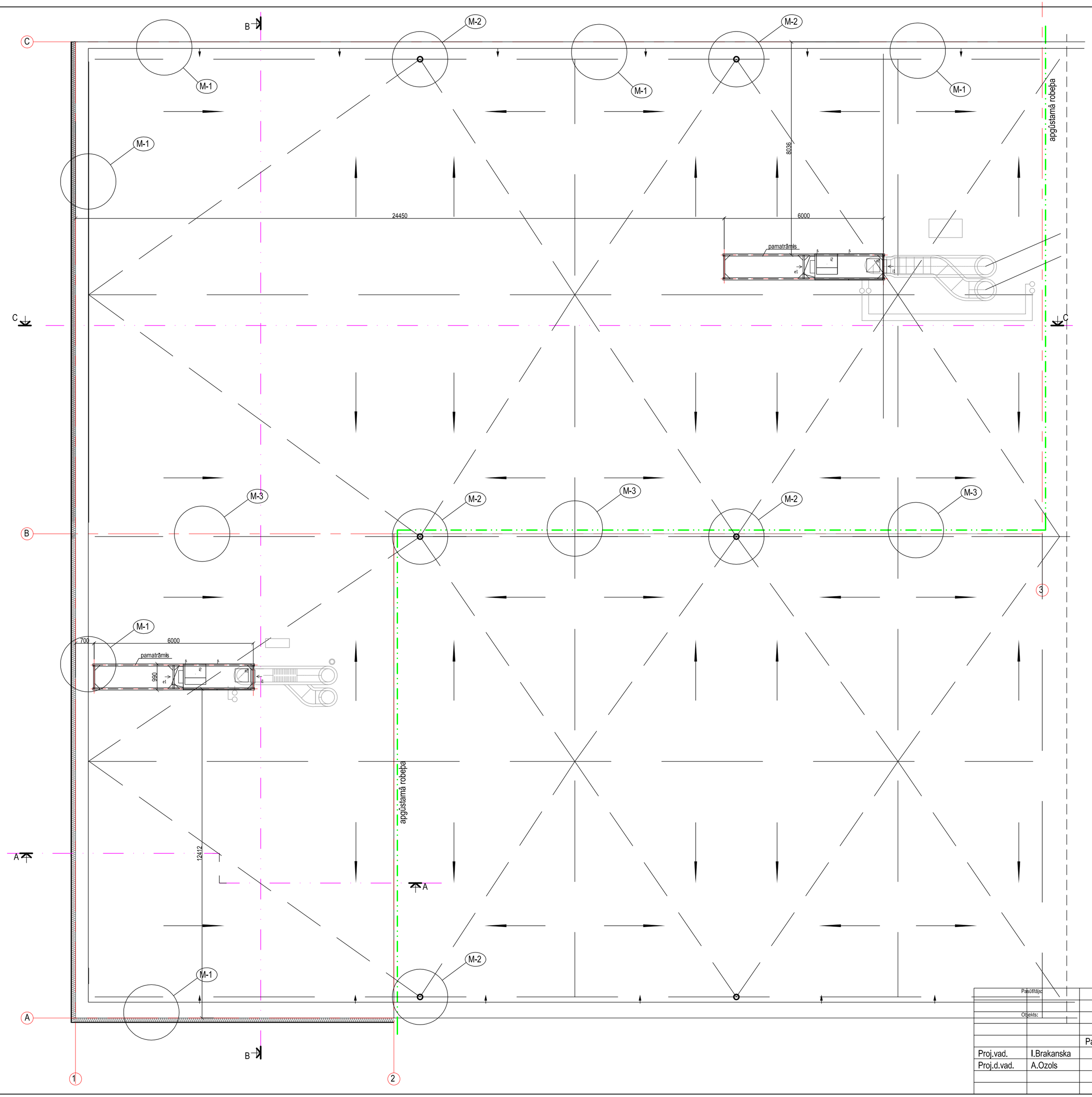

M-1 Parapeta un jumta mezgls
M 1:20

jumta hidroizolācijas segums - ruberoīds (2kārtās)	
cietā akmens vates plātne	40 mm
puscietā akmens vates plātne	200 mm
esošais pārsegums	

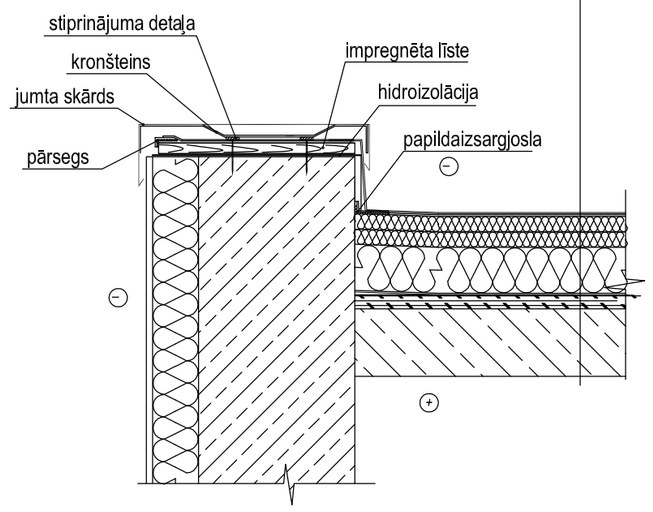

M-2 Nevēdināms plakanais jumts
(ūdens noteces ierīkošana)

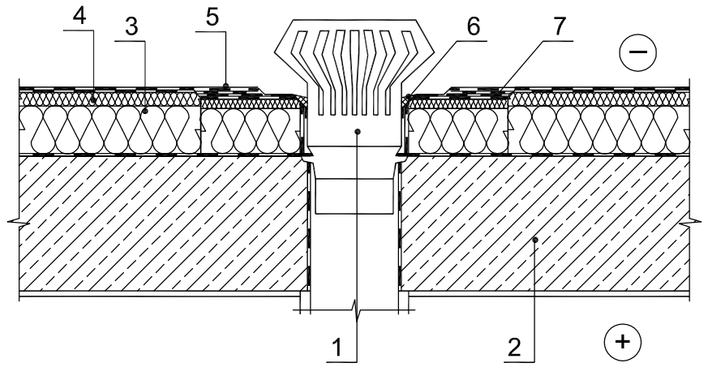

1 - ūdens notece (HL jumta noteka DN 100 +lapu ķērājs)
2 - esošais pārsegums
3 - puscietā akmens vates plātne
4 - cietā akmens vates plātne
5 - jumta hidroizolācijas segums
6 - hidroizolācijas tepes slānis
7 - papildus hidroizolācijas seguma slānis

M-3 Nevēdināms plakanais jumts
(ūdens savācējteknes ierīkošana)

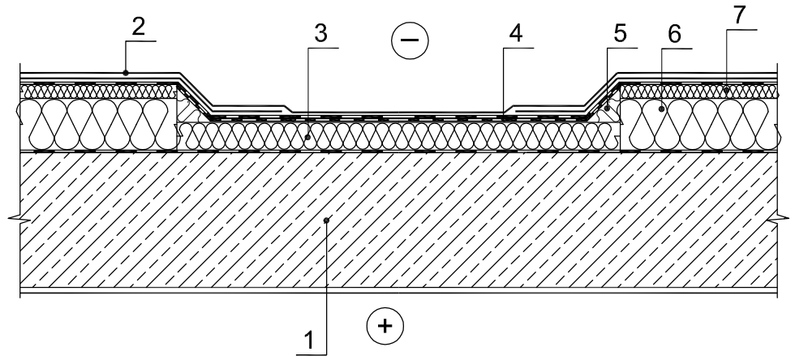

1 - esošais pārsegums
2 - jumta hidroizolācijas segums
3 - cietā akmens vate
4 - papildus hidroizolācijas seguma slānis
5 - akmens vate - slīpuma veidošanai
6 - puscietā akmens vates plātne
7 - cietā akmens vates plātne

Pasūtītājs:				Jelgavas novada pašvaldība	Pasūt. Nr. 44/2014		
Objekts:				Jelgavas novada Sporta centra ēkas energoefektivitātes paaugstināšana Jelgava, Aviācijas iela 8F, 8I	Stadija	Lapa	Lapu sk.
		Paraksts	Dat.		TP	AR-14	
Proj.vad.	I.Brakanska			Jumta plāns, mezgli M1:100	SIA "NAMEJS PLUSS" Jelgava, Kr. Barona iela 17-1, LV-3001, tālr./faxc63025630, Vienot.reģ Nr. 43603024773		
Proj.d.vad.	A.Ozols						