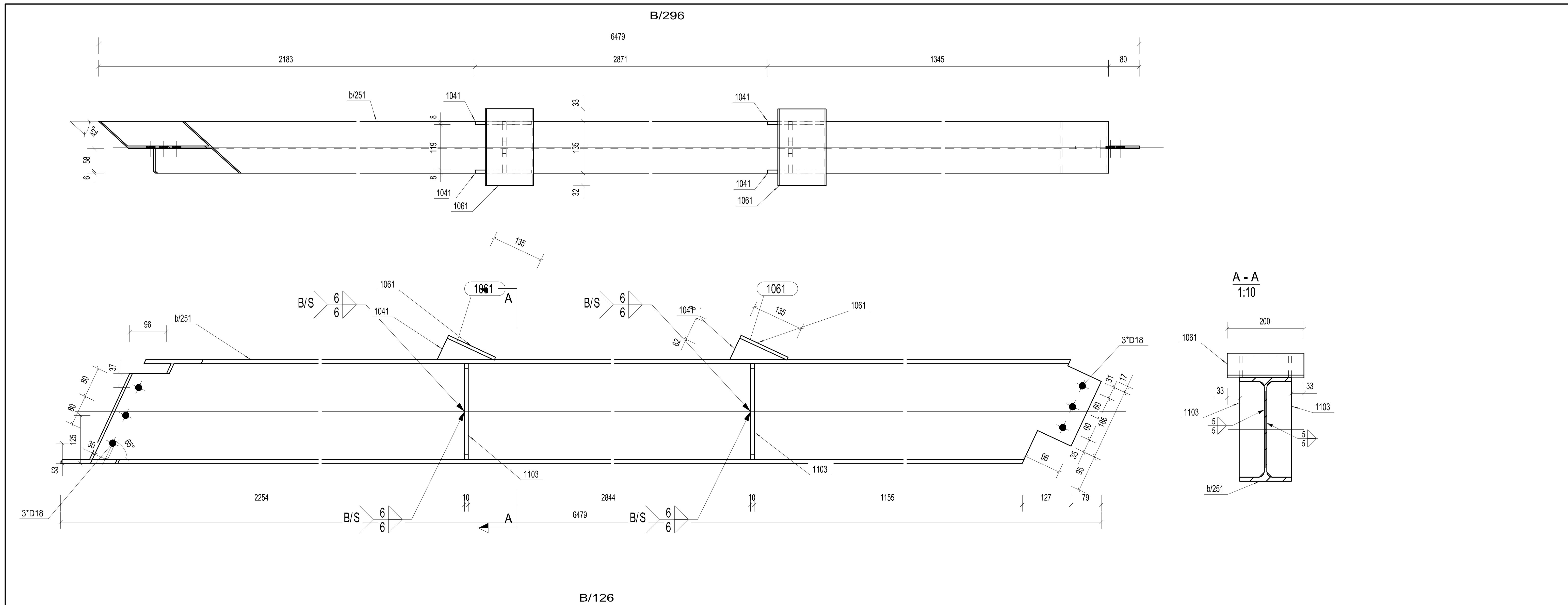

MATERIĀLU SPECIFIKĀCIJA		B/296	Elementu skaits 1		Kopējais svars, kg	242.85
Marka	Profils	Materiāls	Skaits	Garums	Virsma	Svars
b/251	IPE270	S275J0	1	6479	6.745	233.46
1041	PL8*62	S275J0	4	133	0.011	0.26
1061	PL8*135	S275J0	2	200	0.059	1.70
1103	PL10*64	S275J0	4	249	0.038	1.24
				Kopā	7.058	242.85

MATERIĀLU SPECIFIKĀCIJA		B/126	Elementu skaits 1		Kopējais svars, kg	
Marka	Profils	Materiāls	Skaits	Garums	Virsma	Svars
b/27	IPE300	S275J0	1	7765	9.000	327.94
1029	PL8*100	S275J0	2	310	0.064	1.81
1040	PL8*126	S275J0	1	200	0.056	1.58
1042	PL8*42	S275J0	2	126	0.008	0.16
1098	PL10*150	S275J0	1	558	0.169	6.09
1109	PL12*70	S275J0	2	279	0.047	1.82
1116	PL8*64	S275J0	2	195	0.029	0.78
1131	PL8*80	S275J0	1	303	0.051	1.43
1133	PL8*70	S275J0	1	286	0.045	1.24
1134	PL8*70	S275J0	2	290	0.046	1.26
				Kopā	9.707	349.95

MATERIĀLU SPECIFIKĀCIJA		JS/6	Elementu skaits 4		Kopējais svars, kg	1085
Marka	Profils	Materiāls	Skaits	Garums	Virsma	Svars
b/13	IPE270	S275J0	1	7045	7.334	253.83
1039	PL8*150	S275J0	2	200	0.066	1.88
1041	PL8*62	S275J0	4	133	0.011	0.26
1069	PL10*135	S275J0	1	360	0.107	3.78
1103	PL10*64	S275J0	4	249	0.038	1.24
1106	PL10*60	S275J0	2	250	0.036	1.16
1116	PL8*64	S275J0	2	195	0.029	0.78
				Kopā	7.896	271.25

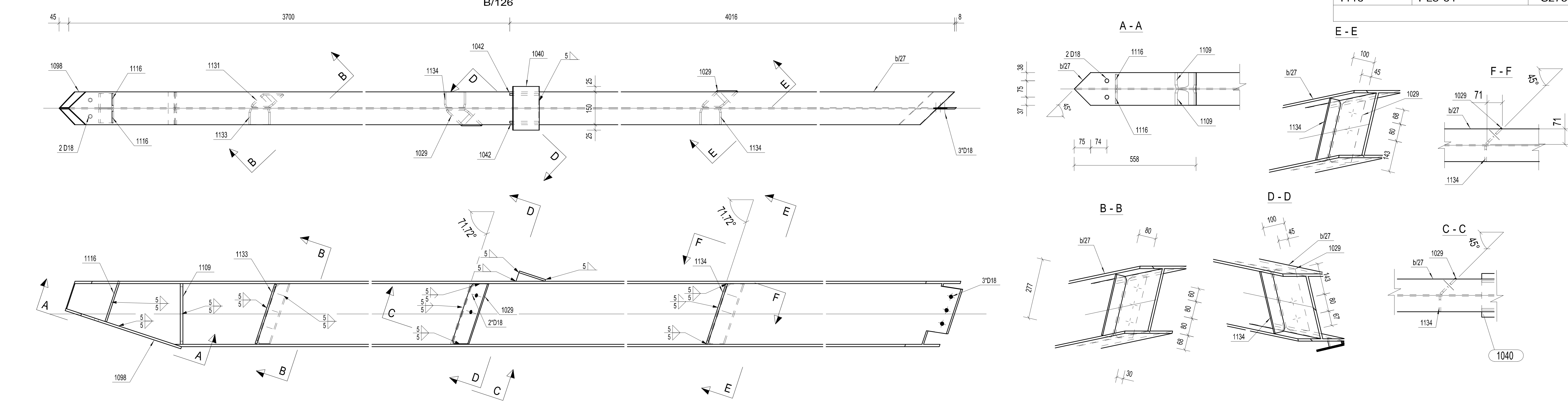

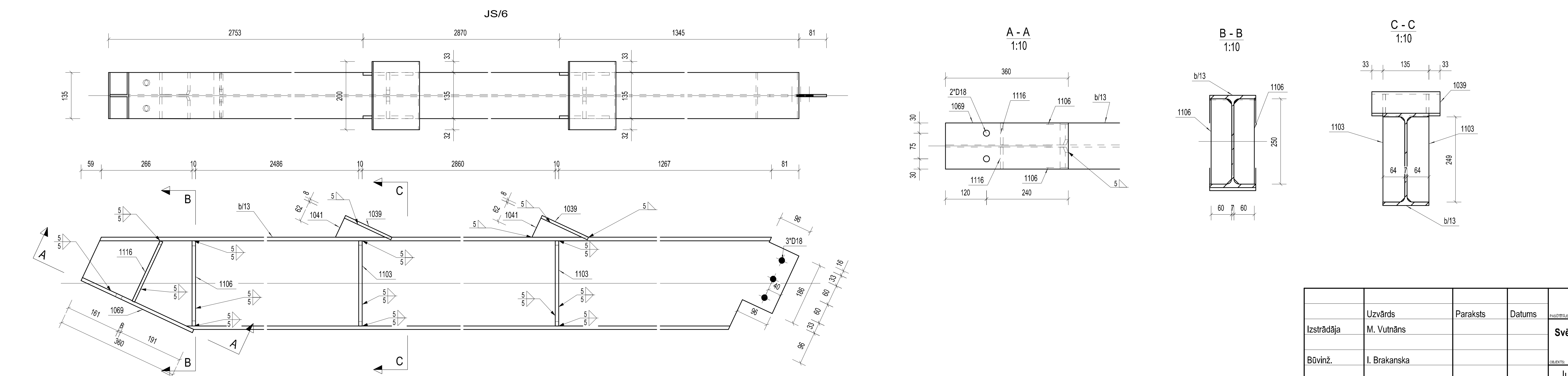

	Uzvārds	Paraksts	Datums
Izstrādāja	M. Vutnāns		
Būvinž.	I. Brakanska		

Jelgavas novada pašvaldība
Svētes pagasta pārvalde

Svētes pamatskolas pirmskolas izglītības iestāde

Vilces iela 6, Svēte,Jelgavas novads

Jumta konstrukcijas sijas
B/296; B/126; JS/6;

M 1:20

22 / 2013

Stadija	Lapa	Lapas
TP	BK-35	

SIA "NAMEJS PLUSS"
K.Barona iela 17-1, Jelgava, LV3001, tālr./fakss.:63025630
Vien.reģ.nr.: 43603024773